CORGHI

Equipo de mantenimiento de
vehículos militares

Military Wheel Solution 20

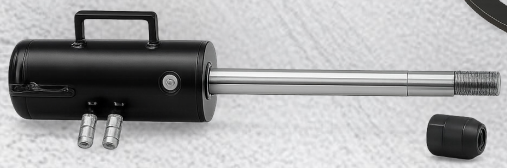

Potencia
Precisión
Seguridad total

CORGHI

Military Wheel Solution 20

Desarrollada para el **mantenimiento de neumáticos para vehículos militares y de defensa con sistema run-flat RFT de Hutchinson**. Este equipo es sólido, robusto y está diseñado para ofrecer la máxima eficiencia operativa. Permite realizar de forma cómoda y segura todas las actividades en los neumáticos de carcasa reforzada con inserto **toroidal**.
La **centralita hidráulica móvil** proporciona una **fuerza de empuje de hasta 45.000 N**, garantizando operaciones **controladas, eficientes y seguras** con la máxima protección del operador.

CARACTERÍSTICAS GENERALES

La estructura

Portante en acero de alta resistencia, está diseñado y dimensionado para asegurar **máxima rigidez, estabilidad operativa y fiabilidad a lo largo del tiempo**, incluso con un uso intensivo y continuo.

La central de mando

Ofrece **alta precisión y control total de las operaciones** gracias a sistemas de manipulación diseñados para una acción **progresiva y controlada,** que permita al operador gestionar cada fase de trabajo con **precisión, seguridad y continuidad operativa**.

Las soluciones técnicas

Permiten mantener un **control constante durante la extracción del sistema run-flat,** reduciendo el riesgo de daños en el neumático y los componentes internos.

APLICACIONES
- Vehículos militares pesados de transporte
- Vehículos blindados y tácticos
- Vehículos militares ligeros

El equilibrio

Control, precisión y facilidad de uso hacen de Military Wheel Solution 20 una solución fiable y de alto rendimiento, plenamente coherente con los **estándares de calidad y la experiencia tecnológica de Corghi** en el sector del equipamiento profesional.

Los componentes críticos

Fabricados con **materiales seleccionados y tratamientos de protección superficial**, garantizan una **larga vida útil** y ayudan a **reducir los requisitos de mantenimiento**, aumentando la eficiencia general del sistema.

Prensa para extraer los aros

El sistema de bloqueo de la llanta en el autocentrante de la desmontadora **permite una sujeción estable y precisa**.
La prensa hidráulica, alimentada por una central de mando independiente, **asegura altos estándares de seguridad y máxima precisión operativa**, reduciendo el tiempo de trabajo y el esfuerzo del operador.

Military Wheel Solution 20 | MWS 20

CORGHI

CARACTERÍSTICAS TÉCNICAS PRINCIPALES

- **Estación de trabajo independiente y transportable**, para la máxima flexibilidad operativa.
- Alimentación eléctrica de 400 V/3/50-60 Hz (versión de 230 V/3/50-60 Hz disponible bajo pedido).
- **Diseñada para la extracción de sistemas run-flat de anillo toroidal**, compatible con **Hutchinson VFI** y sistemas **bead-lock** con anillo rígido.
- Alto nivel de **seguridad operativa**.
- **Uso fácil e intuitivo**, con mandos manuales progresivos para un control preciso de cada fase.
- Solución **ideal para talleres independientes y centros de mantenimiento militares.**

FASES DE TRABAJO

- **Bloqueo** de la llanta en la desmontadora y posterior montaje/desmontaje del neumático con sistema run-flat integrado, utilizando el equipo de presión suministrado para el desmontaje de los aros.

1

2

3

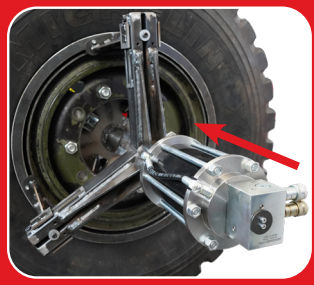

4

- **Extracción e inserción** del sistema run-flat de anillo toroidal del neumático mediante la estación de extracción independiente.

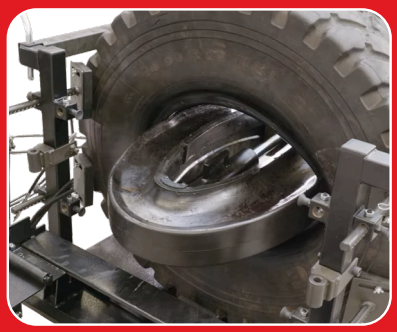

Para más información, consultar el vídeo disponible en el sitio web escaneando el código QR.

KITS OPCIONALES A PETICIÓN

8-12120050/90
TRANSPORTADOR DE RODILLOS DE MANIPULACIÓN INSERTO

8-12120051/90
KIT DE MANTENIMIENTO NEUMÁTICOS 16"

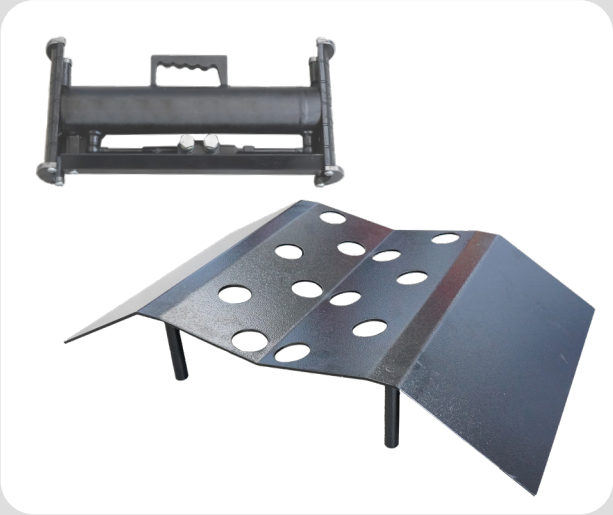

Para otros accesorios, consultar el catálogo específico.

DIMENSIONES

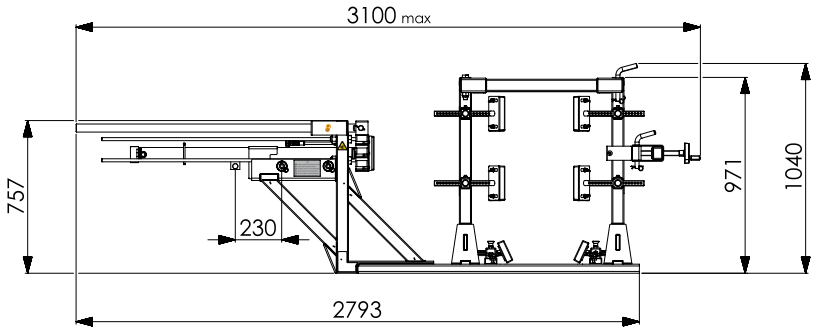

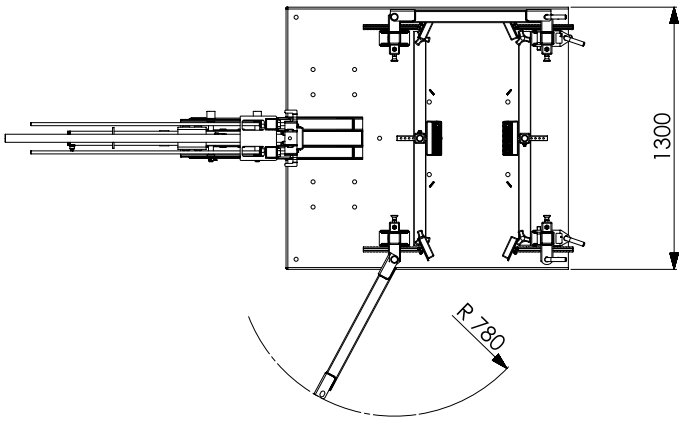

DATOS TÉCNICOS

DIÁMETRO MÁXIMO RUEDA	1600 mm
ANCHURA MÁXIMA RUEDA	650 mm
TIPOS DE NEUMÁTICOS MÁS FRECUENTES (A TÍTULO DE EJEMPLO)	12.00R20 14.00R20 16.00R20 325/85R16 335/80R20 365/80R20 395/85R20
PESO MÁXIMO RUEDA	600 kg
CAPACIDAD DE BLOQUEO	14"-26"
TIPO DE SISTEMA RUN-FLAT	HUTCHINSON VFI
DIMENSIONES TOTALES	3000X1300X1050
ALIMENTACIÓN	400/3/50-60 230/3/50-60 (BAJO PEDIDO)
ACCIONAMIENTOS	HIDRÁULICOS - MANUALES PROGRESIVOS
PESO EQUIPO	500 kg

ADVERTENCIA: se recomienda verificar previamente la compatibilidad del equipo con las especificaciones relativas a neumáticos, llantas y cualquier sistema run-flat integrado. en caso de duda, se recomienda contactar con nexion para obtener las especificaciones correspondientes.

Las fotografías, las características y los datos técnicos no son vinculantes, pueden sufrir modificaciones sin previo aviso.

CORGHI
www.corghi.com

CORGHI es una marca del grupo Nexion Spa
Via Strada Statale 468, n°9 - 42015 Correggio (RE) | +39 0522 639111 | info@corghi.com
NUMERO GRATUITO ASISTENCIA ITALIA: 800 203738

Cód. DPCG001575_02_2026