CORGHI

Équipement d'entretien
véhicules militaires

Military Wheel Solution 20

Puissance
Précision
Sécurité totale

Military Wheel Solution 20

Conçu pour **l'entretien des pneus des véhicules militaires et de défense équipés du système anti-crevaison RFT Hutchinson**. Cet équipement est solide, robuste et destiné à garantir une efficacité opérationnelle maximale. Il gère de manière pratique et sûre toutes les phases de travail sur les pneus à carcasse renforcée avec insert **toroïdal**.
La **centrale hydraulique mobile** assure une **force de poussée pouvant atteindre 45 000 N,** garantissant des opérations **efficaces, contrôlées et sûres,** avec une protection maximale pour l'opérateur.

CARACTÉRISTIQUES GÉNÉRALES

L'ossature

Porteuse en acier à haute résistance est conçue et dimensionnée pour garantir **un maximum de rigidité, de stabilité opérationnelle et de fiabilité dans le temps**, même dans des conditions d'utilisation intensive et continue.

La centrale de commande

Offre une **grande précision et un contrôle total des opérations** grâce à des systèmes de maniement conçus pour une action **progressive et contrôlée,** permettant à l'opérateur de gérer chaque phase de travail avec **précision, sécurité et continuité opérationnelle**.

Les solutions techniques

Adoptées permettent de maintenir un **contrôle constant pendant l'extraction du système Run Flat,** réduisant ainsi le risque d'endommagement du pneu et des composants internes.

APPLICATIONS

- Véhicules militaires lourds de transport,
- Véhicules blindés et tactiques,
- Véhicules militaires légers.

L'équilibre

Entre **contrôle, précision et facilité d'utilisation** fait de Military Wheel Solution 20 une solution fiable et performante, pleinement conforme aux **normes de qualité et à l'expérience technologique de Corghi** dans le domaine des équipements professionnels.

Les composants critiques

Fabriqués à partir de **matériaux sélectionnés et dotés de traitements de surface protecteurs** garantissent une **longue durée de vie** et contribuent à **réduire les besoins d'entretien**, augmentant ainsi l'efficacité globale du système.

Presse pour la dépose des tringles de talon

Le système de blocage de la jante sur le mandrin autocentreur du monte/démonte-pneus **garantit une fixation stable et précise.**
La presse hydraulique, alimentée par une centrale de commande indépendante, **assure des normes de sécurité élevées et une précision opérationnelle maximale**, réduisant ainsi les temps de traitement et l'effort de l'opérateur.

Military Wheel Solution 20 | MWS 20

CORGHI

CARACTÉRISTIQUES TECHNIQUES PRINCIPALES

- **Station de travail indépendante et transportable**, pour une flexibilité opérationnelle maximale
- Alimentation électrique 400 V/3/50-60 Hz (version 230 V/3/50-60 Hz disponible sur demande),
- **Conçue pour l'extraction des systèmes Run Flat à anneau toroïdal**, compatible avec **Hutchinson VFI** et les systèmes **bead-lock** à anneau rigide,
- Haut niveau de **sécurité opérationnelle**,
- **Utilisation simple et intuitive**, avec commandes manuelles progressives pour un contrôle précis de chaque phase,
- Solution **idéale pour les ateliers indépendants et les centres d'entretien militaires.**

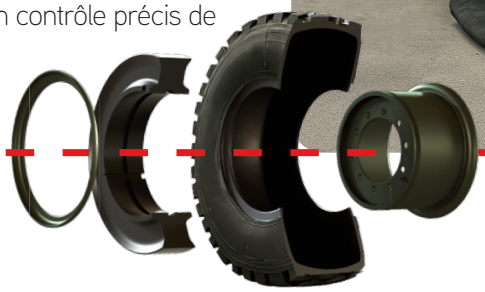

ÉTAPES OPÉRATIONNELLES

- **Blocage** de la jante sur le monte/démonte-pneus et montage/démontage ultérieur du pneu avec système Run Flat intégré, à l'aide de l'équipement de pression fourni pour la dépose des tringles de talon.

1

2

3

4

- **Extraction et insertion** du système Run Flat à anneau toroïdal du pneu à l'aide de la station d'extraction indépendante.

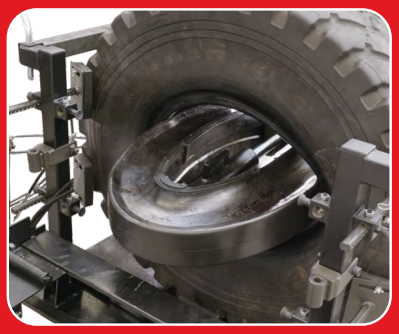

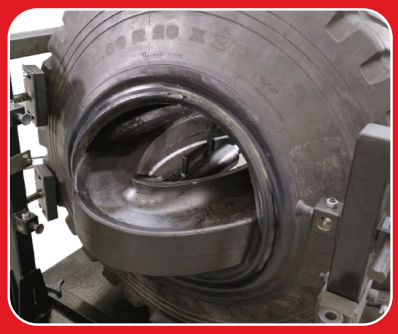

Pour plus d'informations, consulter la vidéo disponible sur le site Internet en accédant directement au code QR.

KITS OPTIONNELS SUR DEMANDE

8-12120050/90
CONVOYEUR À ROULEAUX MANIEMENT TORE

8-12120051/90
KIT ENTRETIEN PNEUS 16"

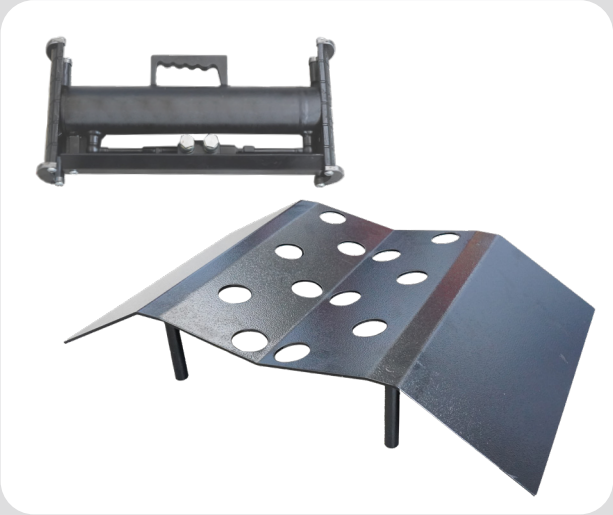

Pour d'autres accessoires, consulter le catalogue dédié.

DIMENSIONS

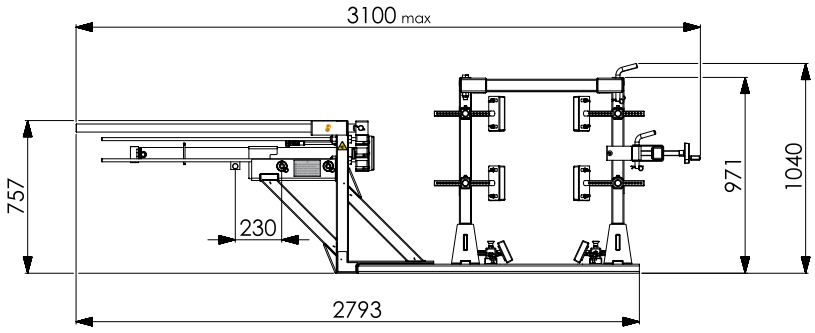

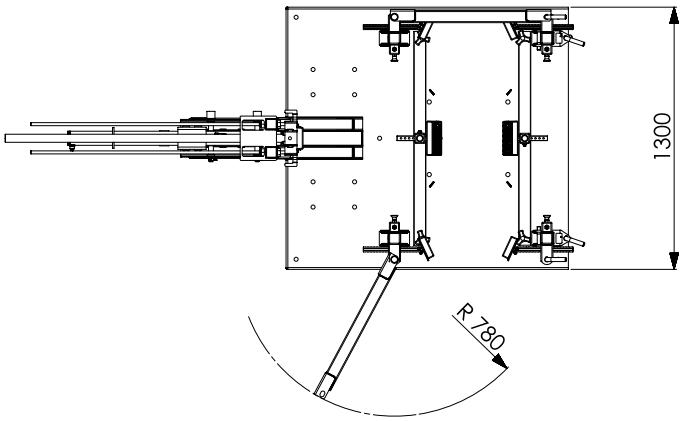

DONNÉES TECHNIQUES

DIAMÈTRE MAXIMUM ROUE	1600 mm
LARGEUR MAXIMUM ROUE	650 mm
TYPES DE PNEUS LES PLUS COURANTS (À TITRE D'EXEMPLE UNIQUEMENT)	12.00R20 14.00R20 16.00R20 325/85R16 335/80R20 365/80R20 395/85R20
POIDS MAXIMUM ROUE	600 kg
CAPACITÉ DE BLOCAGE	14"-26"
RUN FLAT SYSTEM TYPE	HUTCHINSON VFI
DIMENSIONS ENCOMBREMENT	3000X1300X1050
ALIMENTATION	400/3/50-60 230/3/50-60 (SUR DEMANDE)
ENTRAÎNEMENTS	HYDRAULIQUES - MANUELS PROGRESSIFS
POIDS ÉQUIPEMENT	500 kg

AVERTISSEMENT: il est recommandé de vérifier au préalable la compatibilité de l'équipement avec les spécifications relatives aux pneumatiques, aux jantes et aux éventuels systèmes run-flat intégrés. en cas de doute, veuillez contacter nexion afin d'obtenir les spécifications correspondantes.

Les photographies, les caractéristiques et les données techniques ne sont pas contraignantes, elles pourront subir des modifications sans préavis.

CORGHI
www.corghi.com

CORGHI est une marque du groupe Nexion Spa
Via Strada Statale 468, n°9 - 42015 Correggio (RE) | +39 0522 639111 | info@corghi.com
NUMÉRO D'APPEL GRATUIT POUR L'ASSISTANCE EN ITALIE : 800 203738

Code DPCG001573_02_2026