CORGHI

ERCO HC5502
ERCO HC4502

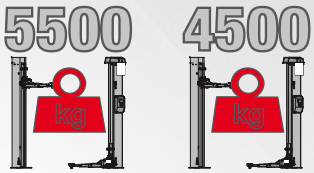

Elevadores electrohidráulicos de dos columnas con portal conexión

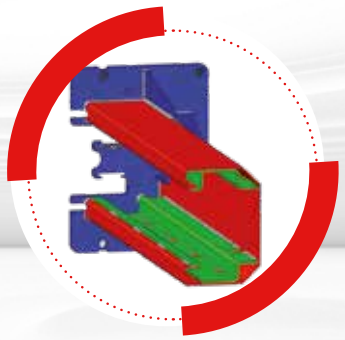

Estructura columna reforzada en el interior para reducir la flexión y guía cables interna

Cuatro brazos simétricos de **3 etapas**

Posibilidad de instalación en versión simétrica o asimétrica.

ERCO HC5502 - ERCO HC4502

Realineación mediante correas metálicas que garantizan una óptima sincronización de los carros.
Altura estándar portal conexión: 4.050 mm.
Disponibles en las versiones (con set extensión columnas a pedido):
- **V**: Alto específico para vehículos comerciales (Altura portal conexión: 4.620 mm).
- **XV**: Extra alto específico para vehículos comerciales muy altos (Altura portal conexión: 5.220 mm).

PROTECTORES

Protectores de goma para puertas.
Tope rotación brazos de **sectores dentados.**

SIGUROS

Desbloqueo seguros con **electroimanes 24V.**

DOTACIÓN DE SERIE

Barra superior anticolisión suministrada de serie.
Dos set de prolongaciones topes de goma
h= 80 mm y h= 180 mm

ACESSÓRIOS RECOMENDADOS

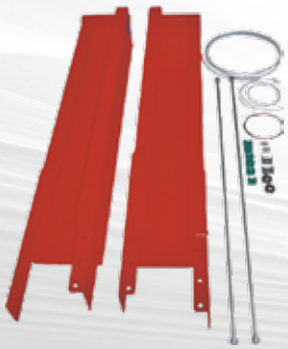

8-43100224 - 8-43100225
Set de extensión columnas

Para otros accesorios consultar el emplazimento catálogo

DATOS TÉCNICOS

Modelo	Erco HC5502	Erco HC4502
Capacidad elevador	**5500 kg**	**4500 kg**
Tiempo de subida	**45 s**	
Motor trifásico	**400/230V - 3kW - 3Ph - 50/60Hz**	
Motor monofásico	**230V - 3kW - 1Ph - 50/60Hz**	
Altura máx. elevación	**2062 mm**	
Posición máx. bloqueo	**1957 - 2037 mm**	
Altura mínima elevador	**115 mm**	
Altura portal	**4050/4620/5220 mm**	

DIMENSIONES

ERCO HC4502 Version symétrique

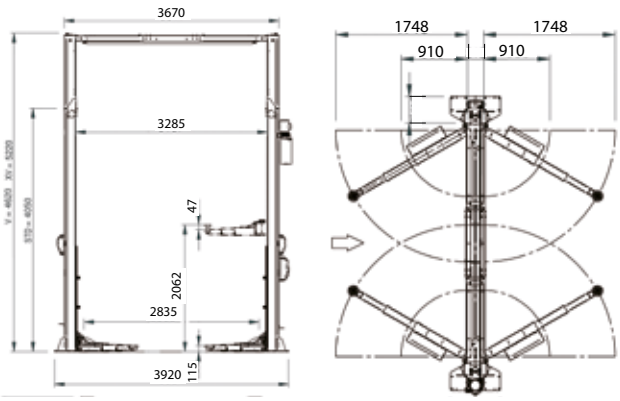

ERCO HC5502 Instalación asimétrica

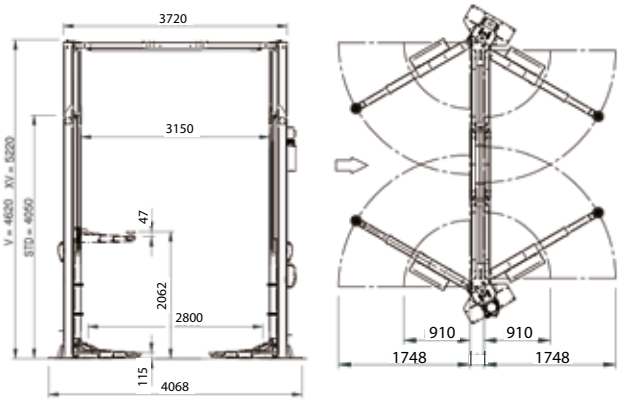

Las fotografías, las características y los datos técnicos no son vinculantes y pueden modificarse sin previo aviso.