CORGHI

ERCO HC5502
ERCO HC4502

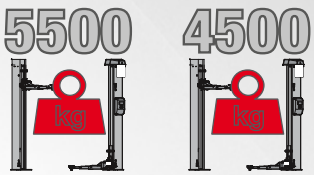

Ponts élévateurs électrohydrauliques à deux colonnes avec connexion par le haut

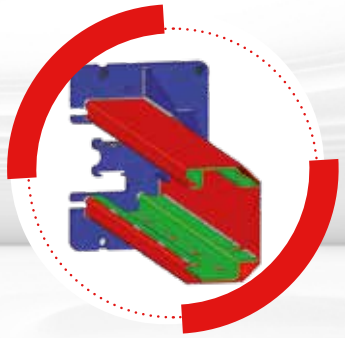

Structure colonne renforcée à l'intérieur pour peu de flexion et guidage interne des câbles.

Quatre bras symétriques à **3 étages**.

Installation possible en version symétrique ou asymétrique.

ERCO HC5502 - ERCO HC4502

Réalignement à l'aide de câbles métalliques assurant une synchronisation optimale des chariots.
Hauteur standard portique connexion : 4,050 mm.
Disponible dans les versions (avec set d'extension colonnes sur demande) :
- **V**: Haut spécifique pour véhicules commerciaux (Hauteur portique connexion : 4 620 mm).
- **XV**: Extra haut spécifique pour véhicules commerciaux à hauteur élevée (Hauteur portique connexion : 5 220 mm).

PROTECTIONS

Protections de porte en caoutchouc. Arrêt rotation bras à **secteurs dentés**

SÉCURISÉ

Déverrouillage sécurisé avec électro-aimant **24 V**

ACCESSOIRES INCLUS

Barre supérieure anti-choc de série.

Deux sets de rallonges tampons
h= 80 mm et h= 180 mm

ACCESSOIRES CONSEILLÉS

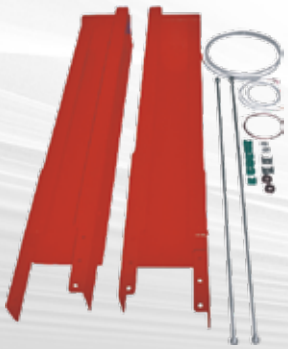

8-43100224 - 8-43100225
Set d'extension colonnes

Pour les autre accessoires, veuillez consulter le catalogue.

DONNÉES TECHNIQUES

Modèle	Erco HC5502	Erco HC4502
Portée pont élévateur	**5500 kg**	**4500 kg**
Temps de montée	**45 s**	
Moteur triphasé	**400/230V - 3kW - 3Ph - 50/60Hz**	
Moteur monophasé	**230V - 3kW - 1Ph - 50/60Hz**	
Hauteur maxi de levage	**2062 mm**	
Hauteur de serrage maximale	**1957 - 2037 mm**	
Hauteur min. pont élévateur	**115 mm**	
Hauteur portique	**4050/4620/5220 mm**	

DIMENSIONS

ERCO HC4502 **Version symétrique**

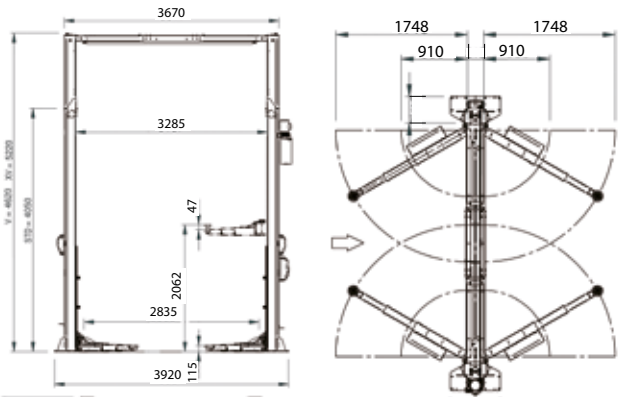

ERCO HC5502 **Version asymétrique**

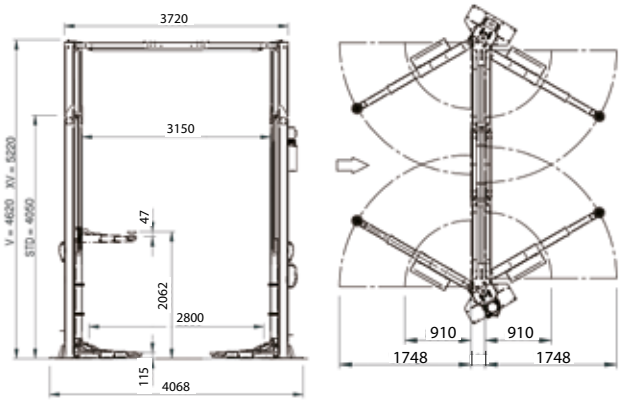

Les photographies, caractéristiques et données techniques n'engagent en rien le fabricant.
Elles peuvent subir des modifications sans préavis.