CORGHI

ERCO HC5502
ERCO HC4502

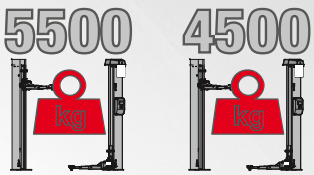

Sollevatore elettroidraulico a due colonne con portale di collegamento

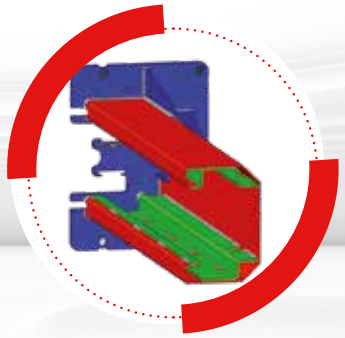

Struttura colonna rinforzata internamente per ridurre la flessione e guida cavi interna

Quattro bracci simmetrici a **3 stadi**

Possibilità di installazione in versione simmetrica oppure asimmetrica.

ERCO HC5502 - ERCO HC4502

Riallineamento tramite funi metalliche che garantiscono un'ottima sincronizzazione dei carrelli.
Altezza standard portale collegamento: 4.050 mm.

Disponibili nelle versioni (con set estensione colonne a richiesta):
- **V**: Alto specifico per veicoli commerciali (Altezza portale collegamento: 4.620 mm).
- **XV**: Extra alto specifico per veicoli commerciali molto alti (Altezza portale collegamento: 5.220 mm).

PROTEZIONI

Protezioni in gomma salvaportiera. Arresto rotazione bracci a **settori dentati**

SICURE

Sblocco sicure con **elettromagnete 24V**

ACCESSORI IN DOTAZIONE

Barra superiore anticollisione fornita di serie

Due set di prolunghe tamponi
h= 80 mm e h= 180 mm

ACCESSORI CONSIGLIATI

8-43100224 - 8-43100225
Set di estensione colonne

Per altri accessori consultare l'apposito catalogo

DATI TECNICI

Modello	Erco HC5502	Erco HC4502
Portata sollevatore	**5500 kg**	**4500 kg**
Tempo di salita	**45 s**	
Motore trifase	**400/230V - 3kW - 3Ph - 50/60Hz**	
Motore monofase	**230V - 3kW - 1Ph - 50/60Hz**	
Altezza max. sollevamento	**2062 mm**	
Posizione max. blocacggio	**1957 - 2037 mm**	
Altezza min. sollevatore	**115 mm**	
Altezza portale	**4050/4620/5220 mm**	

DIMENSIONI

ERCO HC4502 **Installazione simmetrica**

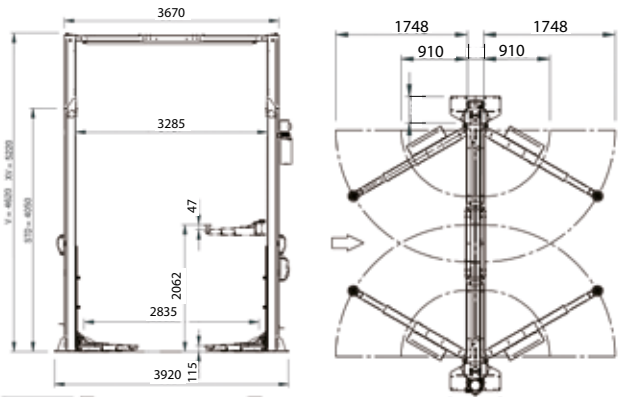

ERCO HC5502 **Installazione assimmetrica**

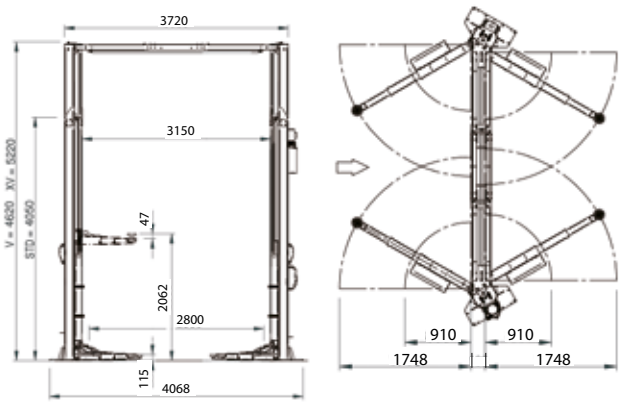

Fotografie, caratteristiche ed i dati tecnici non sono vincolanti, possono subire modifiche senza preavviso.