CORGHI

Nuovo Assetto ruote 3D
Exact Linear E Plus

L'assetto ruote per tutti
Rapido, preciso
ed estremamente affidabile!

Assetto evoluto dotato di un sistema integrato di movimentazione delle telecamere con azionamento manuale, progettato per garantire precisione, affidabilità e semplicità d'uso in ogni fase del lavoro.

La struttura prevede la predisposizione per un monitor addizionale o una stampante A4. È inoltre compatibile con **trolley** e integra un pratico supporto staffe, progettato per migliorare ergonomia e organizzazione della postazione di lavoro.

Tutti i componenti sono realizzati con materiali di **alta qualità** e un **design moderno**, in linea con gli elevati standard costruttivi Corghi. **EXACT LINEAR E PLUS** introduce **un software** intuitivo e facile da utilizzare, che consente un **allineamento rapido e preciso**, con visualizzazione dettagliata dei dati fino a **0,01°**. L'interfaccia semplifica il lavoro dell'operatore grazie a tutorial facilmente accessibili.

L'accesso ai principali valori di regolazione è immediato, riducendo i tempi di intervento e aumentando l'efficienza.

NOVITÀ

Semplice da usare

Grafica semplice con icone Corghi.

Semplici ed efficienti, facili da imparare, veloci da selezionare.

Unità principale

Completa di mini PC integrato e piano di lavoro

Maniglia

per la movimentazione del beam telecamere.
Movimento rapido e preciso.

Telecamera di qualità superiore

Telecamera HI-Q ad alta risoluzione di ultima generazione

Per visione artificiale. **Indicazioni operative luminose** grazie al pannello sinottico integrato.
Misura in differenza.
Ogni acquisizione viene elaborata in modo differenziale da due immagini consecutive per eliminare i problemi di misura in condizioni di illuminazione solare critiche oppure in presenza di riflessi luminosi.

Target leggero

Ad alta risoluzione

Può essere staccato dalla staffa ed è compatibile con tutte le staffe a catalogo. Filtro infrarosso anteriore per una elevata immunità ai riflessi solari.

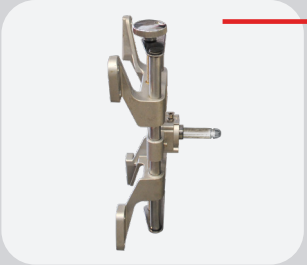

Staffe da 10” a 26”

Con adattatore (opzionali).

Sblocco sicure

Pedale di sblocco per le sicure del camera mover.

Nuovo sollevatore integrato e sistema di sicurezza ad azionamento manuale

Rapido e facile

Il kit movimentazione telecamera consente all’operatore di lavorare dalla fossa fino a oltre 2 metri di altezza.
Sistema di sicurezza integrato, con sblocco veloce delle sicure tramite azionamento a pedale.

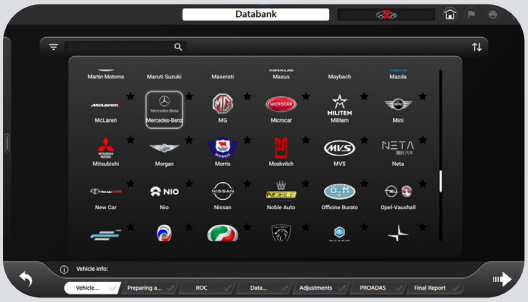

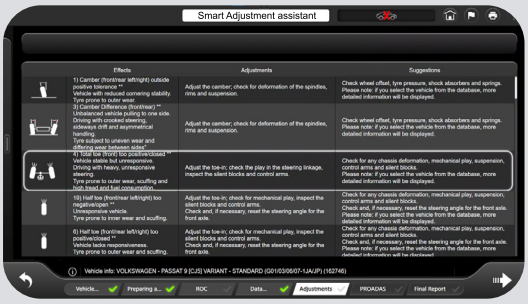

Nuovo software per il professionista dell'assetto

Nuova interfaccia grafica moderna e professionale

Appositamente sviluppata per lo specialista dell'assetto. Ricca di **nuove funzionalità**, come la barra di progressione inferiore, il **pratico menù** di selezione verticale a scomparsa e una maggior visibilità dei dati nella zona operativa. Sono inoltre presenti le **utili icone di selezione rapida** delle funzioni più comuni e procedure guidate semplici con istruzioni chiare per gli operatori meno esperti. La procedura è completamente personalizzabile con banca dati sempre aggiornata e completa.

- Sistema operativo **Windows IoT multilingua;**
- Procedure **user friendly:**
- Straordinaria banca dati internazionale con oltre **84.000 veicoli;**
- **Indicazioni grafiche** in tempo reale;
- **Banca dati utente** per inserimento o modifica dei dati del veicolo;
- **Calibrato in fabbrica**, richiede solo la verifica della calibrazione all'installazione;
- Banca dati su **disco rigido;**
- **Banca dati del cliente** per specifici lavori, per richiamare e memorizzare tutti i **dati relativi al cliente;**
- **A.I. Algoritmo Intelligente** individua gli angoli critici, suggerisce gli interventi correttivi e ottimizza le compensazioni degli elementi non regolabili.

Con il servizio **CloudNext**, il software è sempre aggiornato all'ultima release disponibile.

ASSETTO COMPATIBILE CON PROADAS

L'assetto è compatibile con il sistema universale **PROADAS** impiegato per la calibrazione dei sistemi di assistenza alla guida presenti sui veicoli di nuova generazione.

Attraverso le telecamere dell'assetto è possibile **allineare in modo preciso e veloce il sistema per la calibrazione della telecamera e radar a bordo veicolo**.
I costruttori raccomandano di eseguire la calibrazione dei sistemi ADAS dopo avere eseguito l'allineamento del veicolo.

Per maggiori informazioni visita la sezioni prodotti PROADAS nel nostro sito.

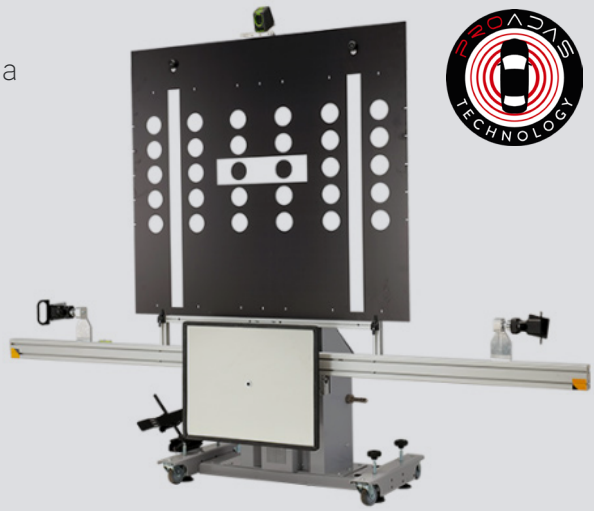

Accessori consigliati

8-34900011
Valigetta con kit per calibrazione e verifica

8-34100020
Staffe 10"-21" autocentranti

8-34100021
Kit estensori a 26" per staffe

8-33100204
Piatti rotanti con tamponi

8-34900072
Aligner Trolley. Per utilizzare l'allineatore in ponti diversi oppure in modalità drive thru.

8-21120005
Stampante Inkjet A4

Per maggiori informazioni consultare il catalogo accessori completo

DATI TECNICI	
Covergenza totale	± 20°
Semi convergenza	± 10°
Campanatura	± 10°
Incidenza	± 30°
Perno fuso	± 30°
Disassamento	± 22°
Angolo di spinta	± 10°
Differenza di sterzata	± 20°

Dotazione

Ingombri

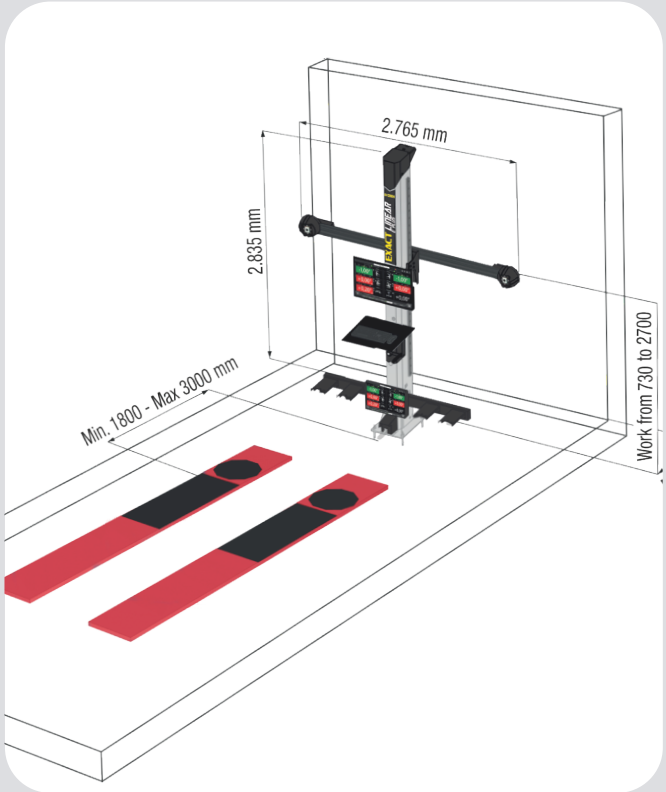

ALIMENTAZIONE	
Tensione di alimentazione	115/230Vac - 50/60Hz - 1 Ph
Consumo di corrente	500 W
Risoluzione totale telecamere	2x(3088×2064)= 12,7 MP

Fotografie, caratteristiche ed i dati tecnici non sono vincolanti, possono subire modifiche senza preavviso.

CORGHI
www.corghi.com

CORGHI è un brand del gruppo NEXION Spa
Via Strada Statale 468, n. 9 - 42015 Correggio (RE) | +39 0522 639111 | info@corghi.com

NUMERO VERDE ASSISTENZA ITALIA: 800 203738

Cod. DPCG001643_06_2026