CORGHI

Alineador de ruedas 3D
Exact Linear Plus

El alineador de ruedas para todos ¡Rápido, preciso y extremadamente fiable!

Alineador evolucionado con función opcional de seguimiento automático del nivel del elevador, que permite mantener una alineación constante durante las operaciones de medición.

Los componentes, fabricados con materiales de alta calidad, se integran en un diseño moderno y esmerado, concebido para garantizar la fiabilidad y la durabilidad.

El software es sencillo e intuitivo, lo que permite realizar mediciones de alineación de ruedas de forma rápida y exacta, con una visualización de datos extremadamente precisa hasta 0,01°.

El uso es aún más fácil gracias al funcionamiento con dos botones, apoyado por un tutorial de acceso inmediato. Además, el sistema ofrece un acceso rápido a todos los valores de regulación, facilitando el trabajo del operador.

El soporte del sensor es compatible con llantas de 10" a 26", y también se puede utilizar con un adaptador, lo que garantiza una gran versatilidad.

Facilidad de uso

Diseño simple con iconos Corghi.

Sencillos y eficientes, fáciles de aprender, de selección rápida.
Mesa de trabajo ergonómica.

Target ligero

De alta resolución

Se puede separar de la garra y es compatible con todas las garras de Corghi. Filtro infrarrojo delantero para una elevada inmunidad a los reflejos solares.

Cámara de calidad superior

Cámara HI-Q de alta resolución de última generación para visión artificial.

Indicaciones operativas luminosas gracias al panel gráfico integrado.
Medición en diferencia. Cada adquisición se elabora de manera diferencial a partir de dos imágenes consecutivas, para eliminar los problemas de medición en condiciones críticas de luz solar o reflejos de luz.

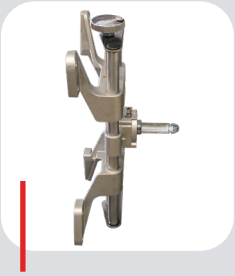

Garras de 10" a 26"

con adaptador (opcionales)

ClampOnTyre

Compatibilidad con las garras rápidas **ClampOnTyre**: ningún contacto con la llanta, diseño innovador para un bloqueo rápido y fiable. (*)
(*): para el uso de las garras ClampOnTyre es necesario instalar el kit para el runout optimizado SMART-ROC.

Unidad principal

con soporte para PC

y estante para teclado e impresora

Sistema de asistencia

Para conducir el vehículo en el elevador

mediante cámara remota que facilita el posicionamiento del vehículo (opcional).

Nuevo mecanismo elevador integrado

Con tornillo sin fin y sistema de seguridad

El kit de movimiento cámara permite al operador trabajar desde el foso hasta más de 2 metros de altura presionando una tecla en el teclado. Rápido y fácil. Función de seguimiento automático del nivel del elevador (bajo pedido) con mecanismo de seguridad integrado.

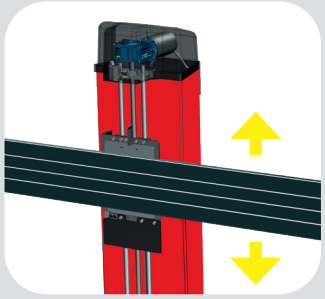

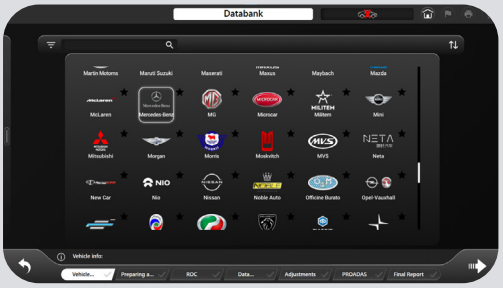

Nuevo software fácil de usar

para una alineación precisa y rápida

Nueva interfaz gráfica moderna y profesional desarrollada expresamente para el especialista de la alineación. Mejorada con **nuevas funciones**, como la barra de progreso inferior, el **práctico menú** de selección vertical desplegable y una visibilidad superior de los datos en la zona operativa. Además, cuenta con **útiles iconos de selección rápida** de las funciones más comunes y procedimientos guiados simples con instrucciones claras para los operadores menos expertos. El procedimiento se puede personalizar totalmente con una base de datos que se actualiza y completa continuamente.

- Sistema operativo **Windows IoT multilingüe;**
- Procedimientos **simplificados;**
- Extraordinaria base de datos internacional con más de **84.000 vehículos;**
- **Indicaciones gráficas** en tiempo real;
- **Base de datos del usuario** para introducir o modificar los datos del vehículo;
- **Calibrado en fábrica**, solo requiere la verificación de la calibración durante la instalación**;**
- Base de datos en **disco duro;**
- **Base de datos del cliente** para trabajos específicos, para guardar y recuperar todos los **datos del cliente;**
- **A.I. Algoritmo inteligente,** identifica los ángulos críticos, sugiere acciones correctivas y optimiza la compensación de los elementos no ajustables.

Con el servicio **CloudNext**, el software siempre se actualiza a la última versión disponible.

Alineador compatible con proadas

El alineador es compatible con el sistema universal **PROADAS**, utilizado para calibrar los sistemas de asistencia a la conducción de los vehículos de nueva generación.

Mediante las cámaras del alineador es posible **alinear precisa y rápidamente el sistema para la calibración de la cámara y del radar a bordo del vehículo**.

Los fabricantes recomiendan realizar la calibración de los sistemas ADAS después de haber realizado la alineación del vehículo.

Para más información, consultar la sección productos PROADAS de nuestro sitio web.

Accesorios recomendados

8-34900011
Maleta con kit para calibración y control

8-34100020
Garras 10"-21" autocentrantes

8-34100021
Kit extensores de 26" para garras

8-33100204
Par de platos giratorios con par de topes, adecuados para el procedimiento SMART-ROC

8-34900072
Aligner Trolley. Para utilizar el alineador de ruedas en elevadores diferentes o en modo drive thru.

8-21120005
Impresora de inyección de tinta A4

Para más información consultar el catálogo accesorios completo

DATOS TÉCNICOS	
Convergencia total	± 20°
Semiconvergencia	± 10°
Ángulo de caída	± 10°
Incidencia	± 30°
Perno fundido	± 30°
Set back	± 22°
Ángulo de impulsión	± 10°
Diferencia de viraje	± 20°

Dotación

Dimensiones totales

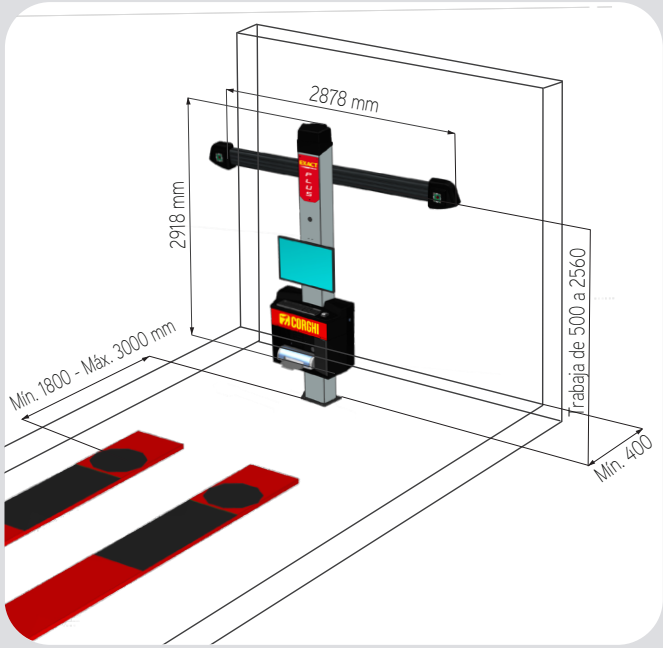

DATOS TÉCNICOS	
Tensión de alimentación	115/230 Vca - 50/60 Hz - 1 Ph
Consumo de corriente	500 W
Soporte PC	11 kg
Brazo cámara	26 kg
Palo	66 kg
Resolución total de la cámara	2× (3088 × 2064) = 12,7 MP

Las fotografías, las características y los datos técnicos no son vinculantes, pueden sufrir modificaciones sin previo aviso.

CORGHI
www.corghi.com

CORGHI es una marca del grupo NEXION Spa
Via Strada Statale 468, n. 9 - 42015 Correggio (RE) - Italia | +39 0522 639111 | info@corghi.com

NUMERO GRATUITO ASISTENCIA ITALIA: 800 203738

Cód. DPCG001641_06_2026