CORGHI

Contrôleur de géométrie des roues 3D

Exact Linear Plus

Le contrôleur de géométrie des roues pour tous Rapide, précis et extrêmement fiable !

Contrôleur de géométrie sophistiqué doté d'une fonction optionnelle de suivi automatique du niveau du pont, qui permet de maintenir un alignement constant pendant les opérations de mesure.

Les composants, fabriqués à partir de matériaux de haute qualité, s'intègrent dans un design moderne et soigné, conçu pour garantir fiabilité et durabilité.

Le logiciel est simple et intuitif à utiliser, permettant d'effectuer des mesures de contrôle de la géométrie des roues de manière rapide et précise, avec un affichage des données extrêmement précis jusqu'à 0,01°.

Son utilisation est encore plus intuitive grâce à un fonctionnement à deux boutons, accompagné d'un tutoriel facilement accessible. De plus, le système offre un accès rapide à toutes les valeurs de réglage, facilitant ainsi les opérations de l'opérateur.

Le support de capteur est compatible avec des jantes de 10" à 26", avec la possibilité d'utilisation via un adaptateur, garantissant ainsi une grande polyvalence.

Simple à utiliser

Graphisme simple avec icônes Corghi.

Simples et efficaces, faciles à apprendre, rapides à sélectionner.
Plan de travail ergonomique.

Caméra de qualité supérieure

Caméra HI-Q à haute résolution de nouvelle génération pour la vision artificielle.

Indications de fonctionnement lumineuses grâce au panneau synoptique intégré.
Mesure par comparaison. Chaque saisie est élaborée de manière différentielle sur deux images consécutives afin d'éliminer les problèmes de mesure dans des conditions critiques d'éclairage naturel ou en présence de reflets de lumière.

Cible légère

À haute résolution

Amovible de l'étrier, compatible avec tous les étriers Corghi. Filtre infrarouge avant offrant une grande insensibilité aux réflexions solaires.

ClampOnTyre

Compatibilité avec les étriers rapides **ClampOnTyre** : aucun contact avec la jante, design innovant pour un blocage rapide et fiable. (*)
(*) : l'utilisation des étriers ClampOnTyre nécessite l'installation du kit pour le runout optimisé SMART-ROC.

Étriers de 10" à 26"

avec adaptateur (en option)

Unité principale

complète avec support PC

et plateau d'appui pour clavier et imprimante

Système d'assistance

Pour le guidage de la voiture sur le pont

via une caméra à distance pour faciliter le positionnement de la voiture (en option).

Nouveau dispositif de levage intégré

Avec vis sans fin et système de sécurité

Le kit de mouvement de caméra permet à l'opérateur d'opérer au niveau de la fosse et jusqu'à 2 mètres de hauteur par pression sur clavier. Rapide et facile. Fonction de suivi automatique du niveau du pont (sur demande) avec mécanisme de sécurité intégré.

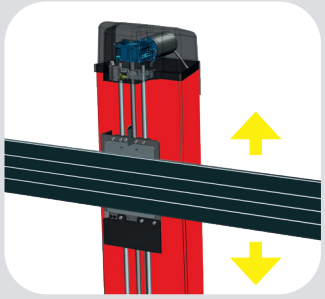

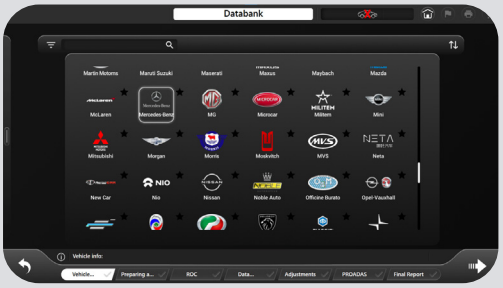

Nouveau logiciel facile à utiliser

pour un alignement précis et rapide

Nouvelle interface graphique moderne et professionnelle, spécialement conçue pour les spécialistes du contrôle de la géométrie. Dotée de **nouvelles fonctionnalités**, telles qu'une barre de progression inférieure, un **menu de sélection** déroulant vertical pratique et une plus grande visibilité des données dans la zone de travail. Il existe également des **icônes pratiques pour la sélection rapide** des fonctions les plus courantes et des procédures guidées simples avec des instructions claires pour les opérateurs moins expérimentés. La procédure est entièrement personnalisable avec une banque de données complète et à jour.

- Système d'exploitation **Windows IoT multilingue;**
- Procédures **conviviales;**
- Excellente banque de données internationale avec plus de **84 000 voitures;**
- **Indications graphiques** en temps réel;
- **Banque de données utilisateur** pour la saisie ou la modification des données de la voiture;
- **Calibré en usine**, nécessite uniquement une vérification de la calibration lors de l'installation**;**
- Banque de données sur **disque dur;**
- **Banque de données du client** pour des travaux spécifiques, pour rappeler et stocker toutes les **données concernant le client;**
- **A.I. Algorithme intelligent,** identifie les angles critiques, suggère les actions correctives et optimise la compensation des éléments non réglables.

Avec le service **CloudNext**, le logiciel est toujours mis à jour avec la dernière version disponible.

Contrôleur de géométrie compatible avec proadas

Le contrôleur de géométrie est compatible avec le système universel **PROADAS** utilisé pour l'étalonnage des systèmes d'assistance à la conduite équipant les voitures de dernière génération.

Grâce aux caméras du contrôleur de géométrie, il est possible d'**aligner de manière précise et rapide le système d'étalonnage de la caméra et du radar à bord de la voiture**.

Les constructeurs recommandent d'effectuer l'étalonnage des systèmes ADAS suite à l'alignement de la voiture.
Pour obtenir plus d'informations, consultez la section consacrée aux produits PROADAS de notre site.

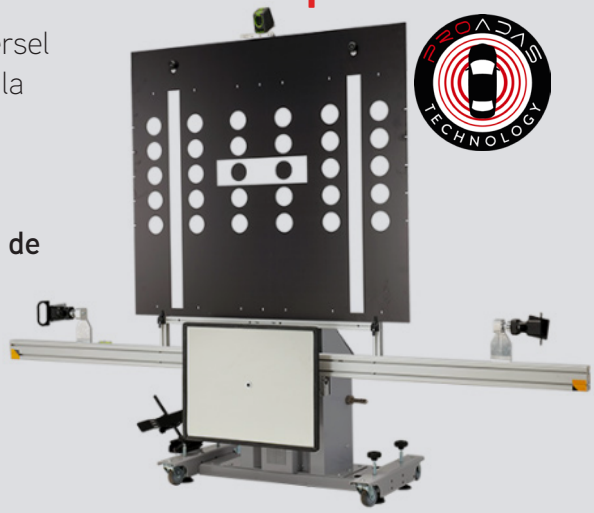

Accessoires conseillés

8-34900011
Mallette avec kit d'étalonnage et vérification

x4

8-34100020
Étriers 10-21" autocentrants

x4

8-34100021
Kit extenseurs à 26" pour étriers

8-33100204
Paire de plateaux pivotants avec paire de tampons, adaptés à la procédure SMART-ROC

8-34900072
Chariot pour contrôleur de géométrie Aligner trolley. Pour utiliser le contrôleur de géométrie sur des ponts élévateurs différents ou en mode dynamique.

8-21120005
Imprimante Inkjet A4

Pour de plus amples informations, se référer au catalogue complet des accessoires.

DONNÉES TECHNIQUES	
Parallélisme total	± 20°
Semi-parallélisme	± 10°
Carrossage	± 10°
Angle de chasse	± 30°
Pivot de fusée	± 30°
Désaxement	± 22°
Angle de poussée	± 10°
Différence de braquage	± 20°

Dotation

Encombrements

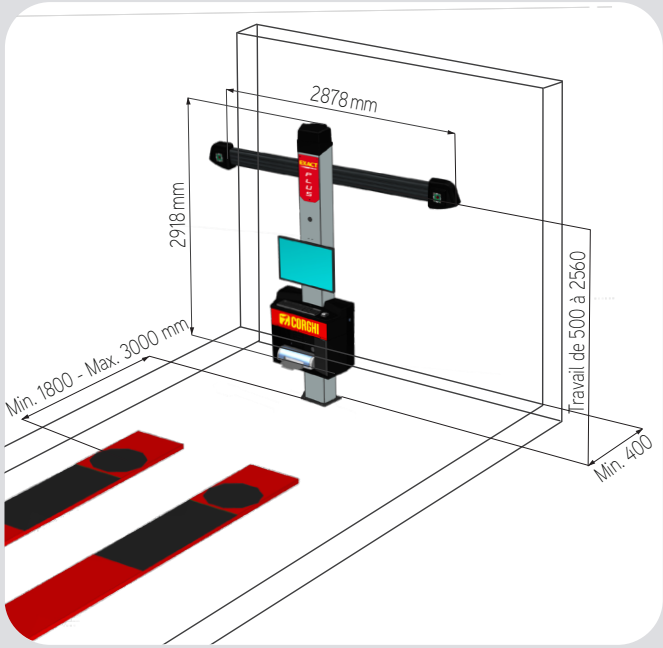

DONNÉES TECHNIQUES	
Tension d'alimentation	115/230Vca - 50/60Hz - 1 Ph
Consommation de courant	500 W
Support PC	11 kg
Bras caméra	26 kg
Potence	66 kg
Résolution totale des caméras	2× (3088 × 2064) = 12,7 MP

Les photographies, les caractéristiques et les données techniques ne sont pas contraignantes, elles pourront subir des modifications sans préavis.

CORGHI
www.corghi.com

CORGHI est une marque du groupe NEXION Spa
Via Strada Statale 468, n. 9 - 42015 Correggio (RE) | +39 0522 639111 | info@corghi.com

NUMÉRO D'APPEL GRATUIT POUR L'ASSISTANCE EN ITALIE : 800 203738

Cód. DPCG001640_06_2026