CORGHI

Assetto ruote 3D
Exact Linear Plus

# L'assetto ruote per tutti
# Rapido, preciso
# ed estremamente affidabile!

**Assetto evoluto dotato dotato di una funzione opzionale di inseguimento automatico del livello del ponte, che consente di mantenere costante l'allineamento durante le operazioni di misura.**

**I componenti**, realizzati con materiali di alta qualità, si integrano in un design moderno e curato, pensato per garantire affidabilità e durata nel tempo.

**Il software** è semplice e intuitivo da utilizzare, permettendo di eseguire misurazioni dell'assetto ruote in modo rapido e preciso, con una visualizzazione dei dati estremamente accurata fino a 0,01°.

**L'utilizzo** è reso ancora più immediato grazie a un funzionamento intuitivo a due tasti, supportato da un tutorial facilmente accessibile. Inoltre, il sistema offre un accesso rapido a tutti i valori di regolazione, facilitando le operazioni dell'operatore.

**Il supporto** sensore è compatibile con cerchi da 10" a 26", con possibilità di utilizzo anche tramite adattatore, garantendo così una grande versatilità.

## Semplice da usare

**Grafica semplice con icone Corghi.**

Semplici ed efficienti, facili da imparare, veloci da selezionare.
Piano di lavoro ergonomico.

## Telecamera di qualità superiore

**Telecamera HI-Q ad alta risoluzione di ultima generazione per visione artificiale.**

Indicazioni operative luminose grazie al pannello sinottico integrato.
Misura in differenza. Ogni acquisizione viene elaborata in modo differenziale da due immagini consecutive per eliminare i problemi di misura in condizioni di illuminazione solare critiche oppure in presenza di riflessi luminosi.

## Target leggero

**Ad alta risoluzione**

Staccabile dalla staffa e compatibile con tutte le staffe Corghi. Filtro infrarosso anteriore per una elevata immunità ai riflessi solari.

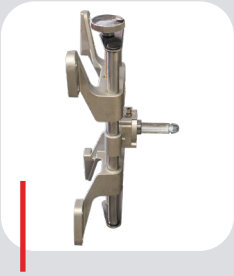

## ClampOnTyre

Compatibilità con staffe rapide **ClampOnTyre**: nessun contatto col cerchio, design innovativo per un bloccaggio veloce e affidabile. (*)
(*): per l'utilizzo delle staffe ClampOnTyre è necessario installare il kit per il runout ottimizzato SMART-ROC.

## Staffe da 10" a 26"

con adattatore (opzionali)

## Unitá principale

**completa di supporto PC**

e piano d'appoggio per tastiera e stampante

## Sistema di assistenza

**Per guida veicolo sul ponte**

mediante telecamera remota per l'agevole posizionamento del veicolo (opzionale).

# Nuovo sollevatore integrato

## Con vite senza fine e sistema di sicurezza

Il kit movimentazione telecamera consente all'operatore di lavorare dalla fossa fino a oltre 2 metri di altezza premendo un tasto sulla tastiera. Rapido e facile. Funzione di inseguimento automatico del livello del ponte (a richiesta) con meccanismo di sicurezza integrato.

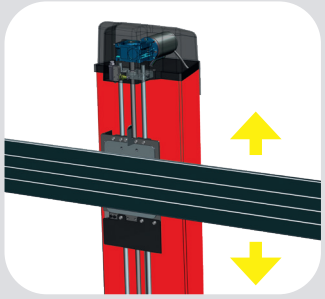

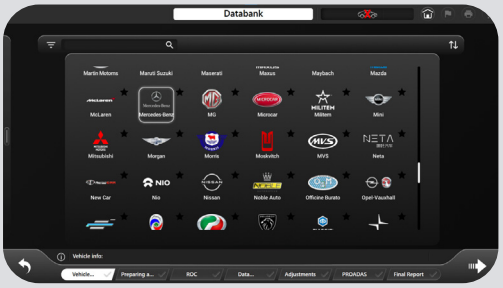

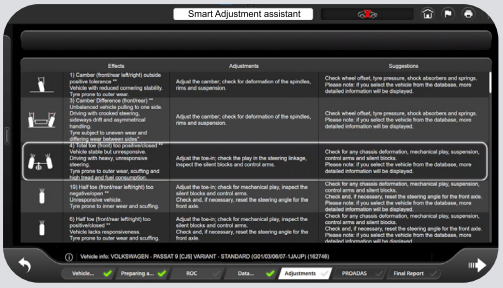


# Nuovo software di facile utilizzo

## per un allineamento preciso e rapido

Nuova interfaccia grafica moderna e professionale appositamente sviluppata per lo specialista dell'assetto. Ricca di **nuove funzionalità**, come la barra di progressione inferiore, il **pratico menù** di selezione verticale a scomparsa e una maggior visibilità dei dati nella zona operativa. Sono inoltre presenti le **utili icone di selezione rapida** delle funzioni più comuni e procedure guidate semplici con istruzioni chiare per gli operatori meno esperti.
La procedura è completamente personalizzabile con banca dati sempre aggiornata e completa.

- Sistema operativo **Windows IoT multilingua;**
- Procedure **user friendly:**
- Straordinaria banca dati internazionale con oltre **84.000 veicoli;**
- **Indicazioni grafiche** in tempo reale;
- **Banca dati utente** per inserimento o modifica dei dati del veicolo;
- **Dati di misurazione** del telaio;
- **Calibrato in fabbrica**, richiede solo la verifica della calibrazione all'installazione;
- Banca dati su **disco rigido;**
- **Banca dati del cliente** per specifici lavori, per richiamare e memorizzare tutti i **dati relativi al cliente;**
- **A.I. Algoritmo Intelligente** individua gli angoli critici, suggerisce gli interventi correttivi e ottimizza le compensazioni degli elementi non regolabili.

Con il servizio **CloudNext**, il software è sempre aggiornato all'ultima release disponibile.

# Assetto compatibile con proadas

L'assetto è compatibile con il sistema universale **PROADAS** impiegato per la calibrazione dei sistemi di assistenza alla guida presenti sui veicoli di nuova generazione.

Attraverso le telecamere dell'assetto è possibile **allineare in modo preciso e veloce il sistema per la calibrazione della telecamera e radar a bordo veicolo**.

I costruttori raccomandano di eseguire la calibrazione dei sistemi ADAS dopo avere eseguito l'allineamento del veicolo.
Per maggiori informazioni visita la sezioni prodotti PROADAS nel nostro sito.

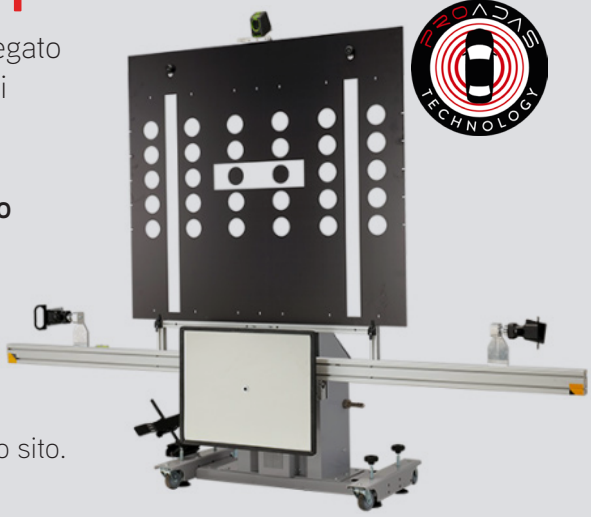

# Accessori consigliati

**8-34900011**
Valigetta con kit per calibrazione e verifica

**8-34100020**
Staffe 10"-21" autocentranti

**8-34100021**
Kit estensori a 26" per staffe

**8-33100204**
Coppia piatti rotanti con coppia di tamponi, adatti per procedura SMART-ROC

**8-34900072**
Aligner Trolley. Per utilizzare l'allineatore in ponti diversi oppure in modalità drive thru.

**8-21120005**
Stampante Inkjet A4

Per maggiori informazioni consultare il catalogo accessori completo

| DATI TECNICI | |
|---|---|
| Covergenza totale | ± 20° |
| Semi convergenza | ± 10° |
| Campanatura | ± 10° |
| Incidenza | ± 30° |
| Perno fuso | ± 30° |
| Disassamento | ± 22° |
| Angolo di spinta | ± 10° |
| Differenza di sterzata | ± 20° |

# Dotazione

# Ingombri

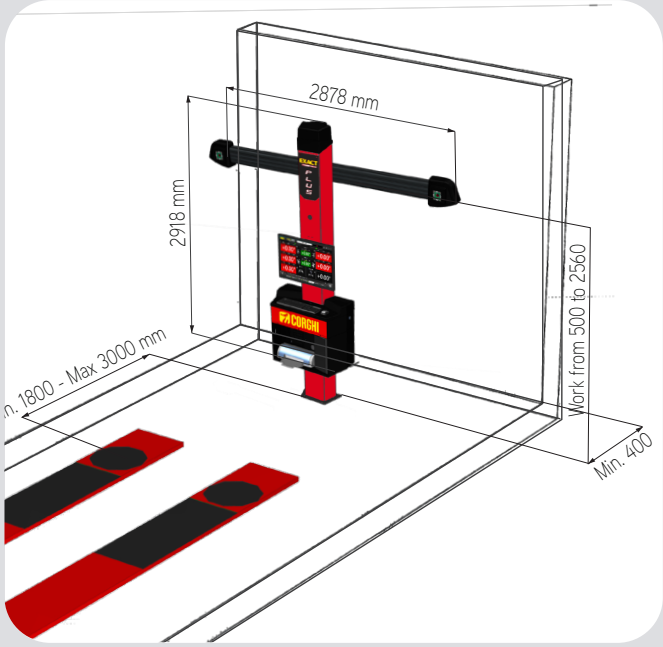


| DATI TECNICI | |
|---|---|
| Tensione di alimentazione | 115/230Vac - 50/60Hz - 1 Ph |
| Consumo di corrente | 500 W |
| Supporto PC | 11 kg |
| Braccio Telecamera | 26 kg |
| Palo | 66 kg |
| Risoluzione totale telecamere | 2x (3088×2064) = 12,7 MP |

Fotografie, caratteristiche ed i dati tecnici non sono vincolanti, possono subire modifiche senza preavviso.

CORGHI
www.corghi.com

CORGHI è un brand del gruppo NEXION Spa
Via Strada Statale 468, n. 9 - 42015 Correggio (RE) | +39 0522 639111 | info@corghi.com

NUMERO VERDE ASSISTENZA ITALIA: 800 203738

Cod. DPCG001637_06_2026